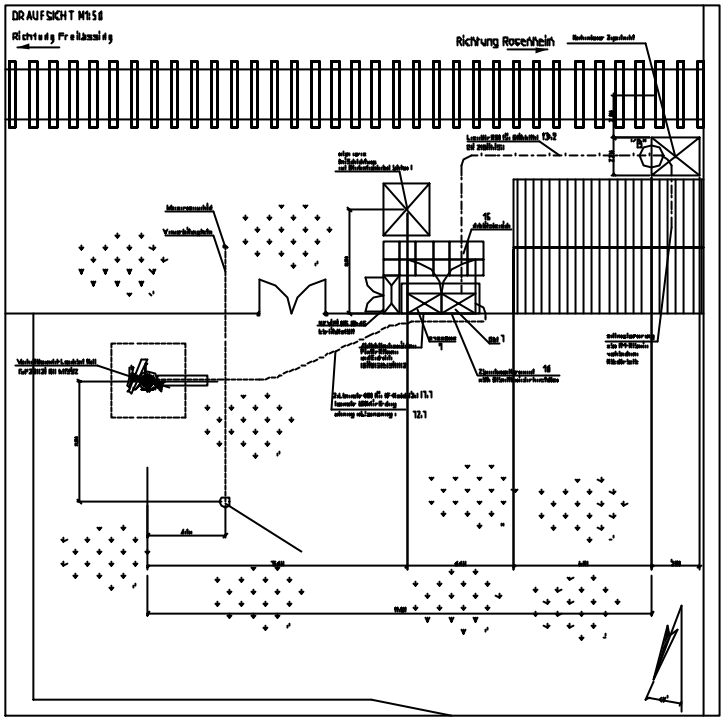
DRAUFSICHT M1:50
Richtung Freiburg
Richtung Rosenhein

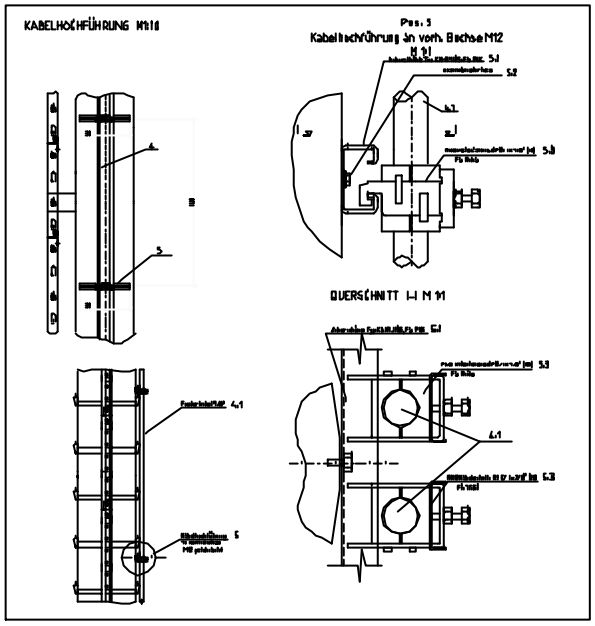
KABELHOCHFÜHRUNG M1:10
Pos. 5
Kabelhochführung an vorh. Bohle M12
QUERSCHNITT I-I M 1:1

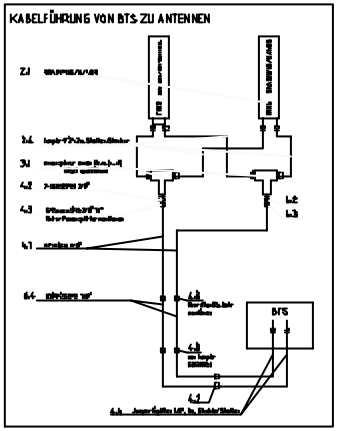
KABELFÜHRUNG VON BTS ZU ANTENNEN
BTS

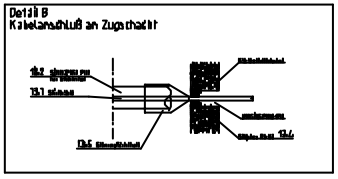
Detail B
Kabelanschluß an Zugsicherung

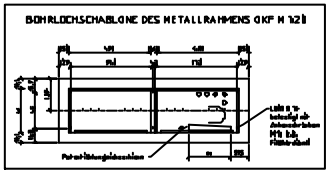
BOHRLOCHSCHABLONE DES METALLRAHMENS GKF M 1:20

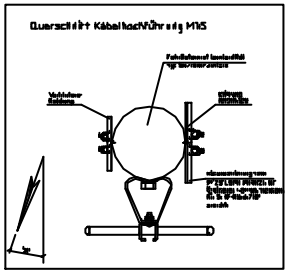
Querschnitt Kabelhochführung M1:5

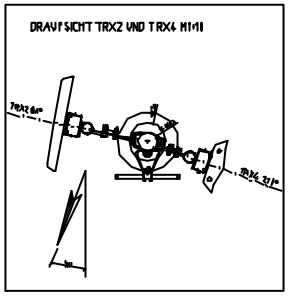
DRAUFSICHT TRX2 UND TRX4 M1:1

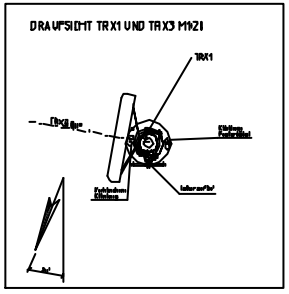
DRAUFSICHT TRX1 UND TRX3 M1:2
TRX1

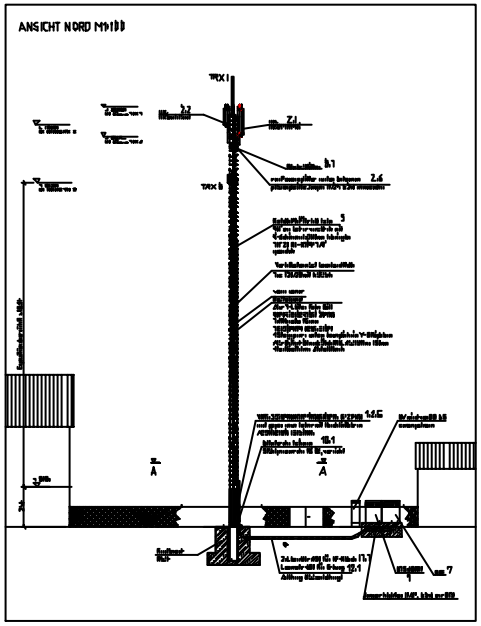
ANSICHT NORD M1:100
TRX1
TRX 3
A
A

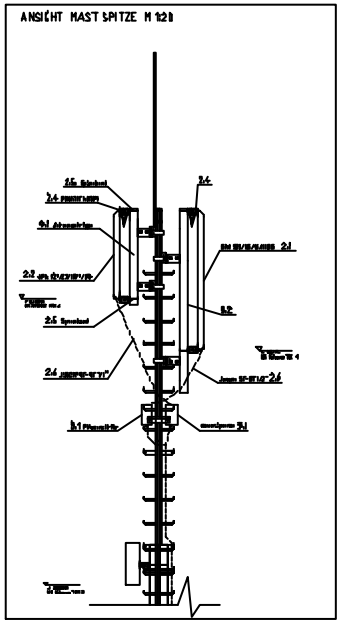
ANSICHT MASTSPITZE M 1:20

	4	21	36	48	48