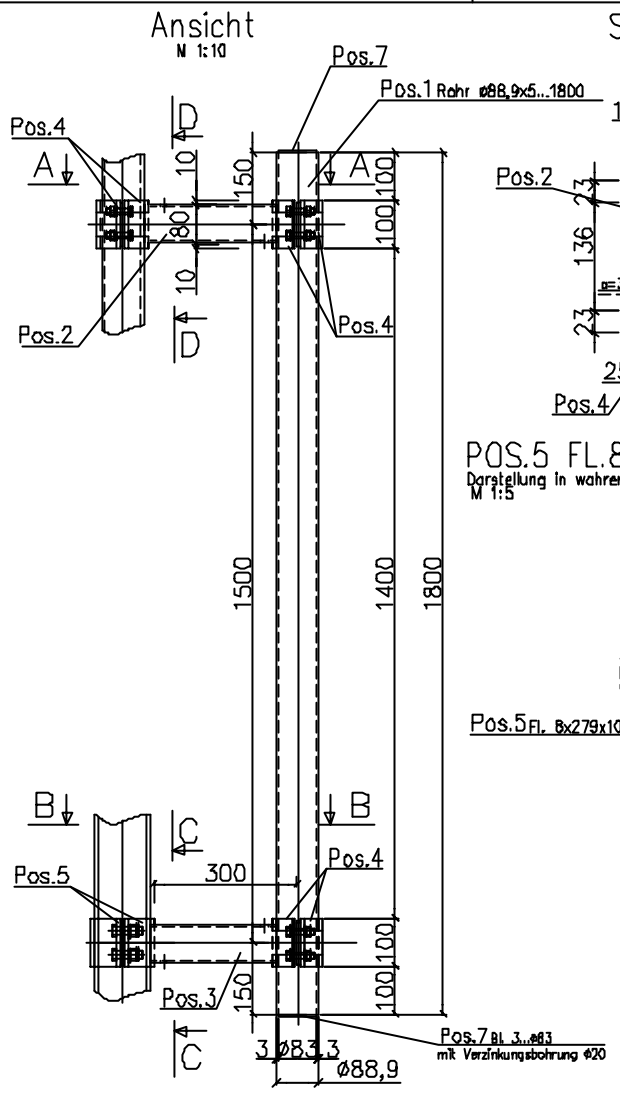

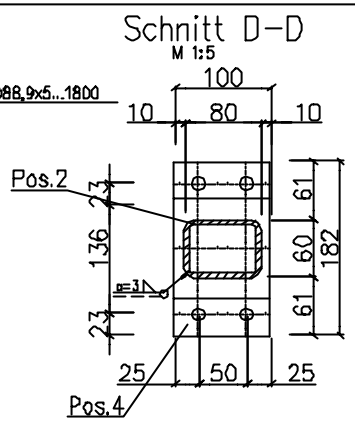

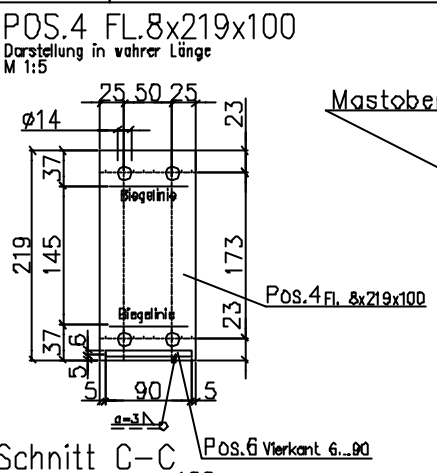

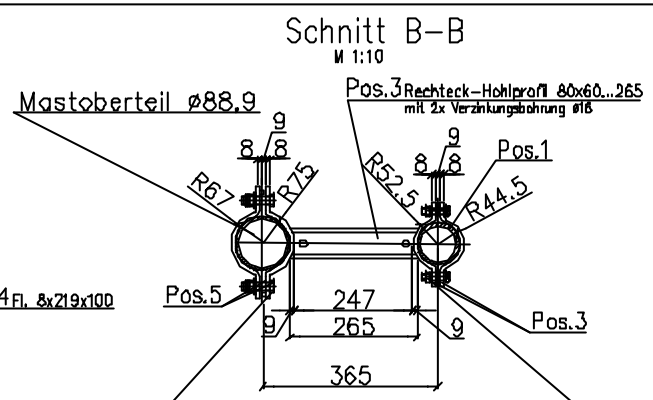

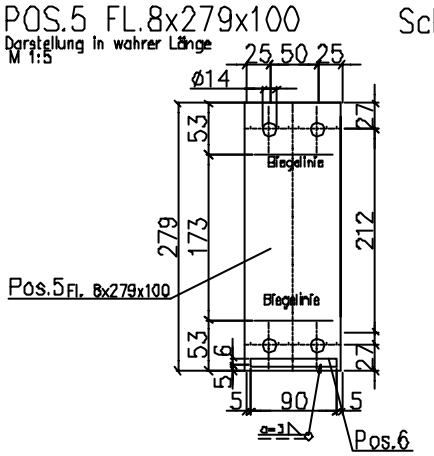

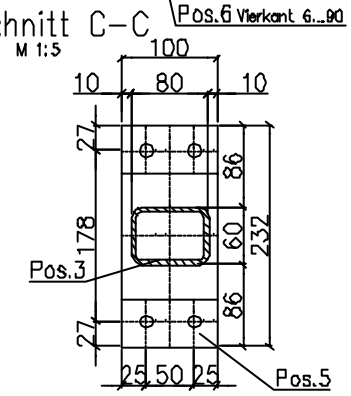

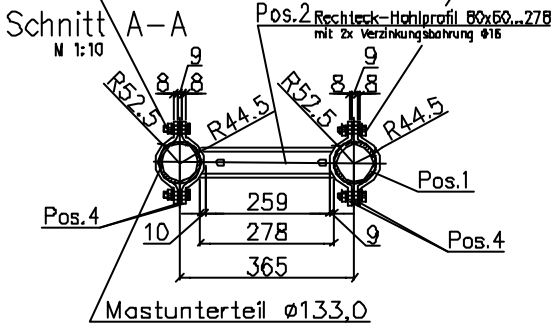

Alle HV-Schrauben werden, wenn nicht gekennzeichnet, mit Fv x 1,0 vorgespannt.

Alle Bauteile verzinkungsgerecht gefertigt und feuerverzinkt

Schweißnahtgüten : Gemäß Spezifikation nach DIN 8563 Teil 3
-Stumpfnähte " BS "
-Kehlnähte " CK "

Anzugsmomente für HV-Schr. mit 1,0 x Fv in Nm	MOS2 geschmiert	leicht geölt
M 12	100	120
M 16	250	350
M 20	450	600
M 24	800	1100
M 27	1250	1650

Gewinde	M12	M16	M20	M24	M27
Schrauben mit normalem Durchgangsloch	14	18	22	26	30
auf Baustelle einzuziehende Schrauben	14	18	22	26	30
auf Baustelle zu bohrende Schraubenlöcher	14	18	22	26	30

freigegeben PEL :	freigegeben PEF :	freigegeben PEN :	freigegeben PEB :

viag Interkom

uniplan GmbH
Marienplatz 19
86916 Kaufbeuren
Tel. 08321/267 88 40
Fax. 08321/267 88 57

GU :			verantwortlich GU : Herr Halupnik
geprüft Elektro :	geprüft Statik :	geprüft Stahlbau :	geprüft Bau allgemein :

Revision	Art der Revision	Datum	Name

Ersteller :	Datum	Name	Bezeichnung : Ausführungsplanung
erstellt :	18.11.2001	G.Protzer	Örtlichkeit : Beispiel
geprüft :			
freigegeben :			
Maßstab : 1:1, 1:5	Art der Planung :	Sektor-Ausleger für AT1, AT2 und AT3 Beispiel	
Zeichnungs-Nr. :			

Blatt 1 von 1 Rev.

DIN A3 619C_B511.dwg

VIAG INTERKOM Rückgabeverpflichtung und Schutzvermerk nach DIN 34 beachten !